Монтаж светильника LED Bord S

1 Определяем желаемое положение для установки LED Bord S

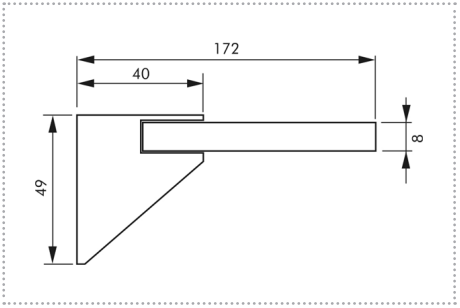

2 Крепим держатели полки “2” к стене на винты “3”

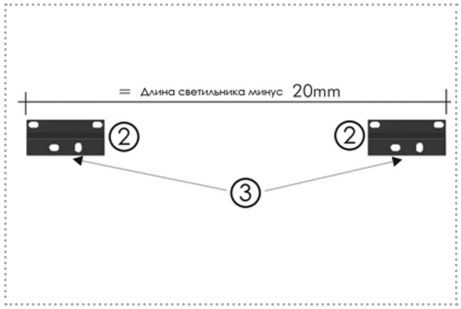

3 Снимаем крышку корпуса полки “1” и одеваем на держатели “2”

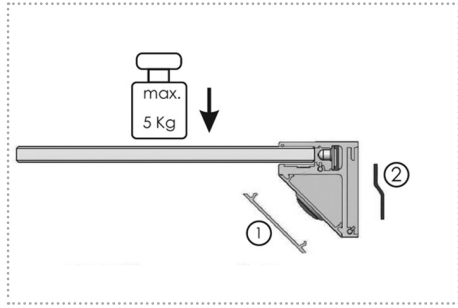

4 Винтом “4” фиксируем полку к стене, одеваем крышку “1” на корпус

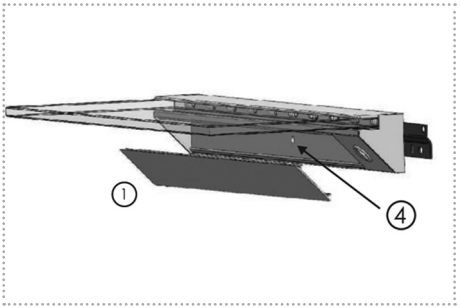

5 Вставляем кабель полки в AMP-штекер. НЕ ПУТАЕМ “+” и “-”

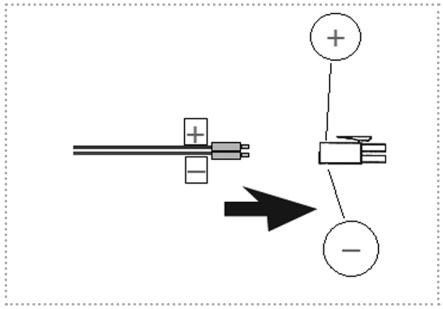

6 Соединяем полку с трансформатором

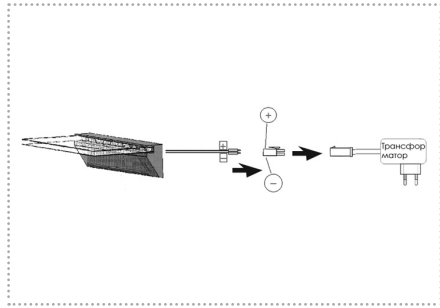
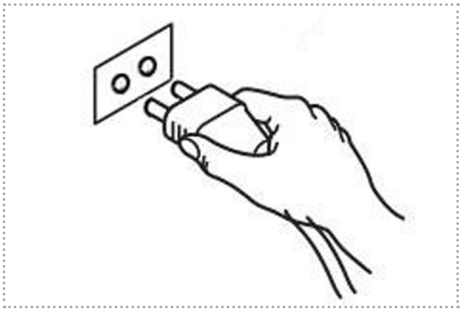
7 Подключить провода блока питания к розетке